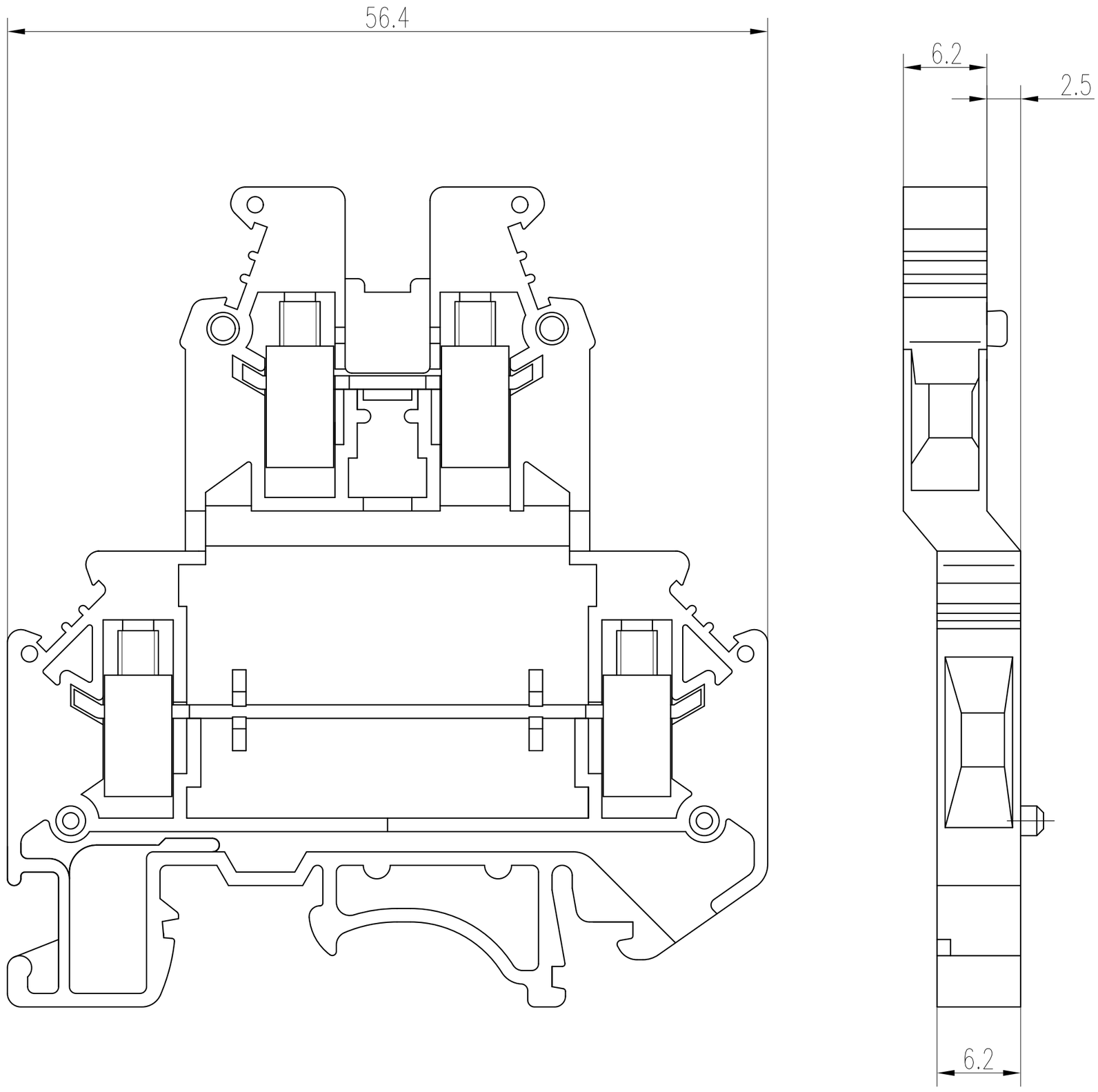

MTU-D4

553712